Die Pianomechanik

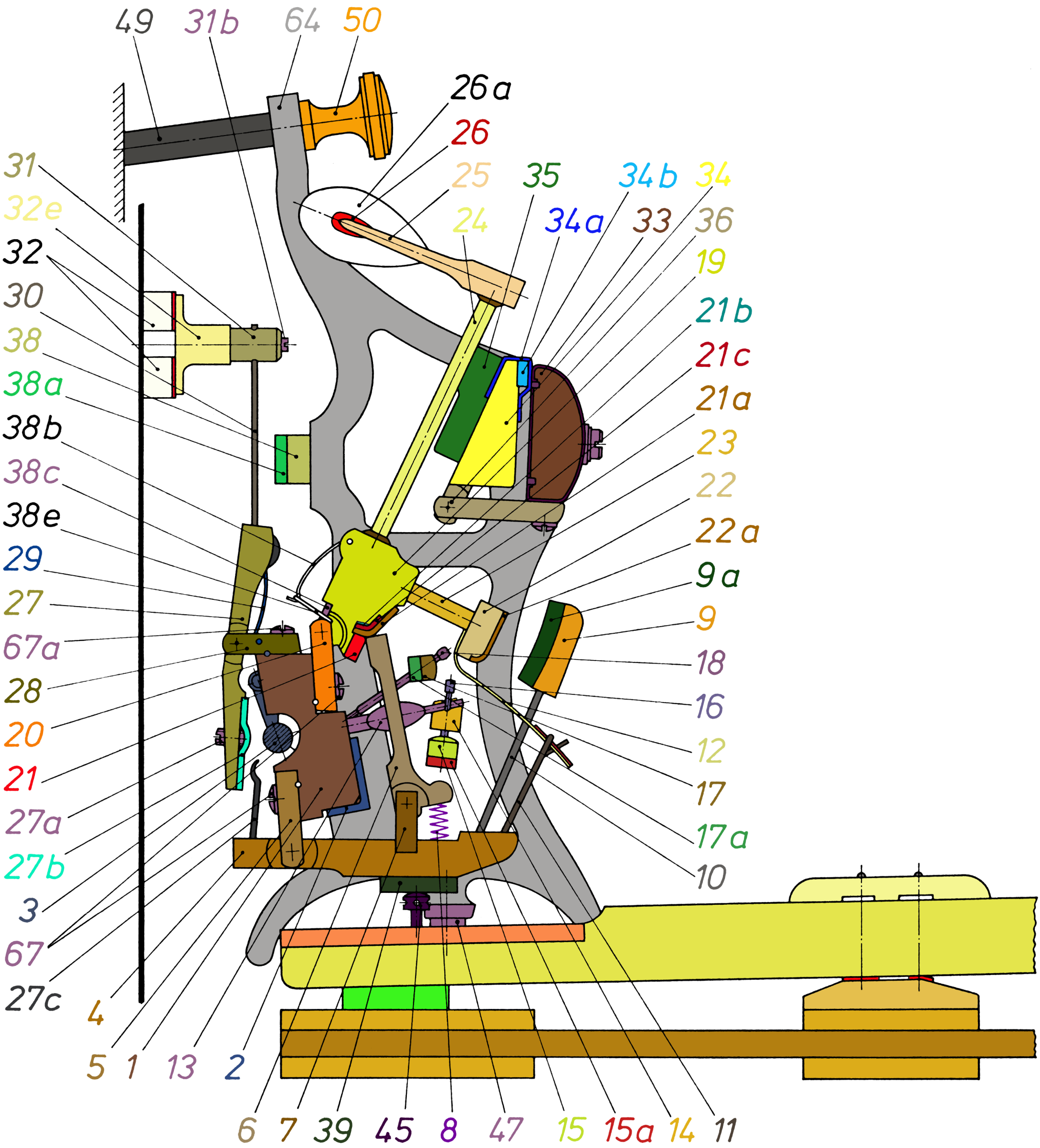

1	Mechanikbalken	15a	Auslösepuppenscheibe	25	Hammerkern	34	Klappleiste	50	Kronenschraube
2	Balkenschiene	16	Auslösepuppenschraube	26	Hammerunterfilz	34a	Klappleistenfütterung	64	Mechanikbacken
3	Abhebestange	17	Stoßzungenprallleiste	26a	Hammeroberfilz	34b	Klappleisteneinlage	67	Kapselschrauben für Hammernusskapsel und Hebegliedkapsel
4	Hebeglied	17a	Prallleistenfilz	27	Dämpferarm	35	Klappleistenstoff		
5	Hebegliedkapsel	18	Prallleistenschraube	27a	Dämpferstellschraube	36	Klappleistengelenk		
6	Stoßzunge	19	Hammernuss	27b	Dämpferfilztuch	38	Dämpferprallleiste	67a	Dämpferarmkapsel-schraube
7	Stoßzungenkapsel	20	Hammernusskapsel	27c	Dämpferlöffel	38a	Dämpferprallleistenfilz		
8	Stoßzungenschraubenfeder	21	Hammernusspolster	28	Dämpferkapsel	38b	Hammernussfeder	o.N.	Klaviaturramen mit Hinterpolster, Druck-scheiben, Waagebalken und Waagebalkenstifte
9	Fänger	21a	Hammernussleder	29	Dämpferfeder	38c	Hammernussplättchen		
9a	Fängerfilz	21b	Hammernusseinlagefilz	30	Dämpferdraht	38e	Hammernussfeder-schnürchen		
10	Fängerdraht	21c	Hammernussunterlage	31	Dämpferpuppe				
11	Bändchendraht	22	Gegenfänger	31b	Dämpferpuppenschraube	39	Hebegliedsattelpolster	o.N.	Taste mit Bäckchen, Bäckchengarnierung und Pilotensattel
12	Bändchen	22a	Gegenfängerleder	32	Dämpferpüschel (-filz)	45	Pilote		
13	Gabelschraube	23	Gegenfängerstiel	32e	Dämpferholz	47	Kesselschraube		
14	Auslösepuppenleiste	24	Hammerstiel	33	Hammerleiste	49	Bolzenschraube		
15	Auslösepuppe								